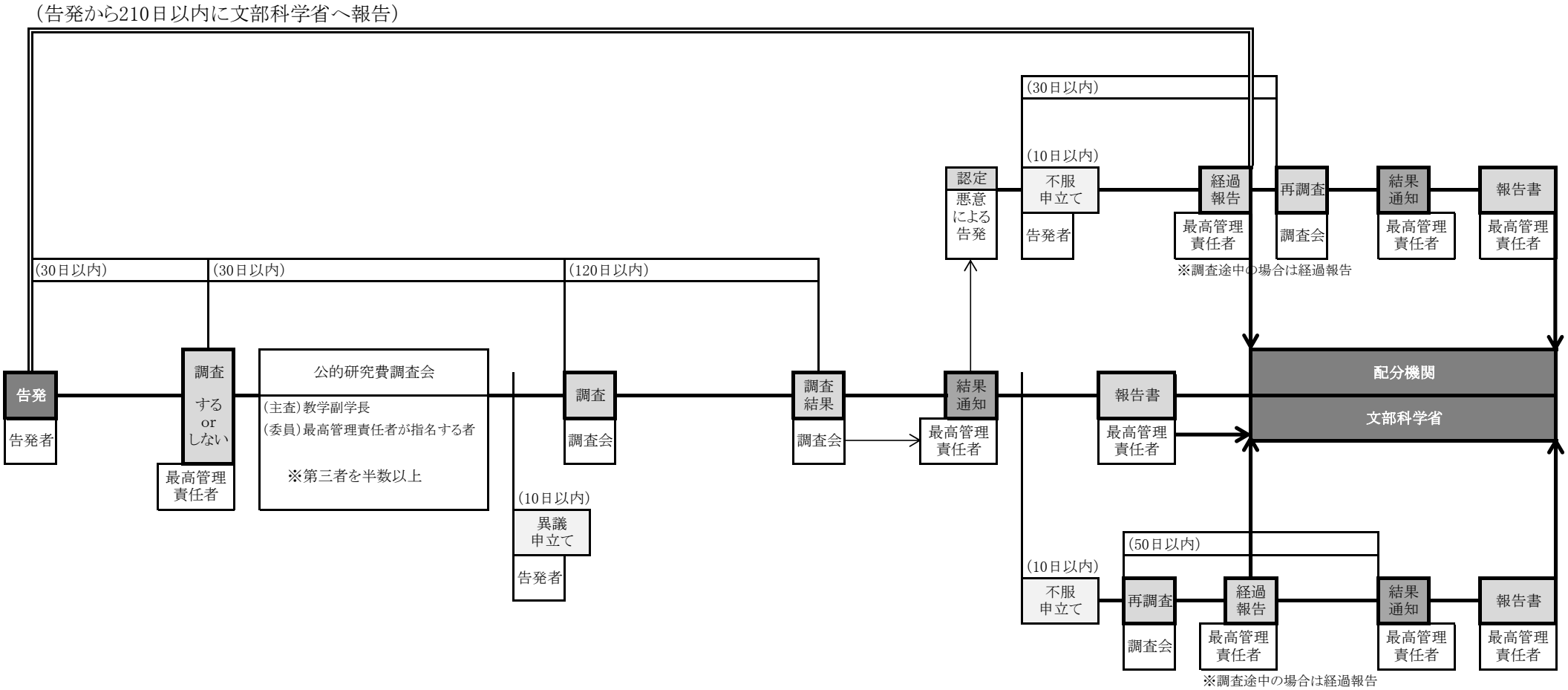研究活動における不正行為への対応に関するフロー図